Բ Ա Ց Ա Տ Ր Ա Գ Ի Ր

«ՄԱԼԱԹԻԱ-ՍԵԲԱՍՏԻԱ ՎԱՐՉԱԿԱՆ ՇՐՋԱՆ, ԱՆԴՐԱՆԻԿԻ 10 ԲԱԶՄԱԲՆԱԿԱՐԱՆ ՇԵՆՔԻ ՏԱՆԻՔԻ ՀԻՄՆԱՆՈՐՈԳՄԱՆ ՆԱԽԱԳԻԾԸ» ԿԱՏԱՐՎԱԾ Է՝ «19» ՕԳՈՍՏՈՍԻ 2014 Թ-ԻՆ ԿՆՔՎԱԾ, ԵՐԵՎԱՆԻ ՔԱՂԱՔԱՊԵՏԱՐԱՆԻ ԿԱՊԱԼԱՅԻՆ ԱՇԽԱՏԱՆՔՆԵՐԻ ԿԱՏԱՐՄԱՆ ԳՆՄԱՆ ՊԱՅՄԱՆԱԳԻՐ «ԵՔ-ՊԸԱՇՁԲ-14/49-2»-Ի, ՀԱՎԵԼՎԱԾ 1-Ի, 20-ՐԴ ՉԱՓԱԲԱԺՆՈՎ ՏՐՎԱԾ ՃԱՐՏԱՐԱՊԵՏԱՀԱՏԱԿԱԳԾԱՅԻՆ ԱՌԱՋԱԴՐԱՆՔԻ ԵՎ ՏԵՂՈՒՄ ԿԱՏԱՐՎԱԾ ՉԱՓԱԳՐԱԿԱՆ ԳԾԱԳՐԵՐԻ ՀԻՄԱՆ ՎՐԱ:

ԳՈՅՈՒԹՅՈՒՆ ՈՒՆԵՑՈՂ ՏԱՆԻՔԻ ԿՈՆՍՏՐՈՒԿՏԻՎ ՍԽԵՄԱՆ ՉԻ ՀԱՄԱՊԱՏԱՍԽԱՆՈՒՄ ՆՈՐՄԱՏԻՎ ՊԱՀԱՆՋՆԵՐԻՆ, ԿԱՆԳՆԱԿՆԵՐԸ ՏԵՂԱԴՐՎԱԾ ԵՆ ԾԱԾԿԻ ՊԱՆԵԼՆԵՐԻ ՎՐԱ, ԲԱՑԱԿԱՅՈՒՄ ԵՆ ՄԻ ՇԱՐՔ ՓԱՅՏՅԱ ԿՈՆՍՏՐՈՒԿՏԻՎ ԷԼԵՄԵՆՏՆԵՐ:

ՍՈՒՅՆ ՆԱԽԱԳԾՈՎ ՆԱԽԱՏԵՍՎՈՒՄ Է.

ՔԱՆԴՄԱՆ ԱՇԽԱՏԱՆՔՆԵՐ . ԱՊԱՄՈՆՏԱԺԵԼ ՏԱՆԻՔԻ ՓԱՅՏՅԱ ԿՈՆՍՏՐՈՒԿՑԻԱՆԵՐԸ:

ՀԻՄՆԱՆՈՐՈԳՄԱՆ ԱՇԽԱՏԱՆՔՆԵՐ . ԻՐԱԿԱՆԱՑՆԵԼ ՆՈՐ ՏԱՆԻՔ ԸՍՏ ՆԱԽԱԳԾԻ՝ ՕԳՏԱԳՈՐԾԵԼՈՎ ՏԵՂՈՒՄ ԱՌԿԱ ՉՎՆԱՍՎԱԾ ՓԱՅՏԱՆՅՈՒԹԸ: ՏԱՆԻՔԸ ՆԱԽԱՏԵՍՎՈՒՄ Է ԻՐԱԿԱՆԱՑՆԵԼ ՔԱՌԱԼԱՆՋ ԿԱԶՄԱԿԵՐՊՎԱԾ ՋՐԱՀԵՌԱՑՈՒՄՈՎ: ՀԱԿԱՀՐԴԵՀԱՅԻՆ ՆՈՐՄԵՐԻՑ ԵԼՆԵԼՈՎ ՆԱԽԱՏԵՍՎՈՒՄ Է ԻՐԱԿԱՆԱՑՆԵԼ ՊԱՏԵՐ ՇԵՆՔԻ ԿՐՈՂ ԿՈՆՍՏՐՈՒԿՑԻԱՆԵՐԻ ՎՐԱ՝ ՏԱՆԻՔԸ ԲԱԺԱՆԵԼՈՎ ՉՈՐՍ ՀԱՏՎԱԾՆԵՐԻ: ՏԱՆԻՔԻ ԾԱԾԿՈՒՅԹԸ ՆԱԽԱՏԵՍՎՈՒՄ Է ԻՐԱԿԱՆԱՑՆԵԼ ԱԼԻՔԱՎՈՐ ՑԻՆԿԱՊԱՏ ԹԻԹԵՂՈՎ 0.6 մմ ՀԱՍՏՈՒԹՅԱՄԲ:

ՍՈՒՅՆ ԱՇԽԱՏԱՆՔՆԵՐԻ ԿԱՏԱՐՄԱՆ ՀԱՄԱՐ ՄԱՍՆԱԿԻՑԸ (ԿԱՊԱԼԱՌՈՒՆ), ՊԵՏՔ Է ՈՒՆԵՆԱ ՀԵՏԵՎՅԱԼ ԼԻՑԵՆԶԻԱՆԵՐԸ.

- ՔԱՂԱՔԱՇԻՆՈՒԹՅԱՆ ԲՆԱԳԱՎԱՌՈՒՄ ՇԻՆԱՐԱՐՈՒԹՅԱՆ ԻՐԱԿԱՆԱՑՈՒՄ՝ ՆԵՐԱՌՅԱԼ ՆԵՐԴԻՐՆԵՐԸ ՀԵՏԵՎՅԱԼ ՈԼՈՐՏՆԵՐԻ - ԲՆԱԿԵԼԻ, ՀԱՍԱՐԱԿԱԿԱՆ ԵՎ ԱՐՏԱԴՐԱԿԱՆ ,

ՇԻՆԱՐԱՐՈՒԹՅԱՆ ԸՆԹԱՑՔՈՒՄ ՕԳՏԱԳՈՐԾՎՈՂ ԲՈԼՈՐ ՆՅՈՒԹԵՐԸ ԵՎ ՍԱՐՔԵՐԸ ՊԵՏՔ Է ՀԱՄԱՊԱՏԱՍԽԱՆԵՆ ՀՀ-ՈՒՄ ԳՈՐԾՈՂ ՆՈՐՄԵՐԻՆ ՈՒ ՍՏԱՆԴԱՐՏՆԵՐԻՆ ԵՎ ԱՊԱՀՈՎԵՆ ԱՇԽԱՏԱՆՔԱՅԻՆ ԲԱՐՁՐ ՈՐԱԿ:

ԱՅԴ ՆՊԱՏԱԿՈՎ ԿԱՊԱԼԻ ՕԲՅԵԿՏԻ, ԴՐԱ ԱՌԱՆՁԻՆ ՄԱՍԵՐԻ (ՓԱՅՏԱՆՅՈՒԹ ԵՎ ԱՅԼՆ) ԵՎ ՕԳՏԱԳՈՐԾՎՈՂ ՇԻՆԱՐԱՐԱԿԱՆ ՆՅՈՒԹԵՐԸ (ՊՈՂՊԱՏ, ԲԵՏՈՆ ԵՎ ԱՅԼՆ) ՊԵՏՔ Է ՀԱՄԱՊԱՏԱՍԽԱՆԵՆ ԵՐԱՇԽԻՔԱՅԻՆ ԺԱՄԿԵՏՆԵՐԻՆ ՆԵՐԿԱՅԱՑՎՈՂ ՆՎԱԶԱԳՈՒՅՆ ՊԱՀԱՆՋՆԵՐԻՆ: ԿԱՊԱԼԱՌՈՒՆ, ՇԻՆ.ԱՇԽԱՏԱՆՔՆԵՐԻ ԸՆԹԱՑՔՈՒՄ ՕԳՏԱԳՈՐԾՎՈՂ ԲՈԼՈՐ ՆՅՈՒԹԵՐԻ ԵՎ ՇԻՆՎԱԾՔՆԵՐԻ ՀԱՄԱՐ, ՊԱՏՎԻՐԱՏՈՒԻՆ ՊԵՏՔ Է ՆԵՐԿԱՅԱՑՆԻ ԴՐԱՆՑ ՀԱՎԱՍՏԱԳՐԵՐԸ, ՈՐՈՆՔ ՊԵՏՔ Է ՊԱՐՈՒՆԱԿԵՆ ԲՈԼՈՐ ԱՆՀՐԱԺԵՇՏ ՏՎՅԱԼՆԵՐԸ ՆՐԱՆՑ ԾԱԳՄԱՆ ՈՒ ՈՐԱԿԻ ՄԱՍԻՆ ԵՎ ՀԱՄԱՊԱՏԱՍԽԱՆԵՆ ԸՆԴՈՒՆՎԱԾ ՍՏԱՆԴԱՐՏՆԵՐԻ ՊԱՀԱՆՋՆԵՐԻՆ: ՆԵՐԿԱՅԱՑՎՈՂ ՆՅՈՒԹԵՐԻ ԵՎ ՇԻՆՎԱԾՔՆԵՐԻ ՈՐԱԿԸ ՊԵՏՔ Է ՀԱՄԱՁԱՅՆԵՑՎԻ ՊԱՏՎԻՐԱՏՈՒԻ ԵՎ ՆԱԽԱԳԾՈՂԻ ՀԵՏ: ԱՅԴ ԺԱՄԱՆԱԿԱԸՆԹԱՑՔՈՒՄ, ԵԹԵ ԿԱՌՈՒՑԱՊԱՏՎԱԾ ՏԱՐԱԾՔՈՒՄ Ի ՀԱՅՏ ԵՆ ԳԱԼԻՍ ԹԵՐՈՒԹՅՈՒՆՆԵՐ, ԿԱՊԱԼԱՌՈՒՆ ԻՐ ՈՒԺԵՐՈՎ ՊԵՏՔ Է ՎԵՐԱԿԱՆԳՆԻ ԱՅՆ:

ՇԻՆԱՐԱՐԱԿԱՆ ԱՇԽԱՏԱՆՔՆԵՐԻ ԿԱՏԱՐՄԱՆ ԺԱՄԱՆԱԿ ԱՇԽԱՏԱՆՔՆԵՐԻՆ ԲԱՐՁՐ ՈՐԱԿ ԱՊԱՀՈՎԵԼՈՒ ԵՎ ԱՇԽԱՏԱՆՔՆԵՐԸ ՆԱԽԱՏԵՍՎԱԾ ԺԱՄԿԵՏՈՒՄ ԿԱՏԱՐԵԼՈՒ ՀԱՄԱՐ, ԿԱՊԱԼԱՌՈՒՆ ՊԵՏՔ Է ՈՒՆԵՆԱ.

ա) ՄԱՍՆԱԳԻՏԱԿԱՆ ՓՈՐՁԱՌՈՒԹՅՈՒՆ, ՈՐԸ ԿԱՊԱՀՈՎԻ ԱՇԽԱՏԱՆՔՆԵՐԻ ԲԱՐՁՐ ՈՐԱԿ, ՄԱՍՆԱՎՈՐԱՊԵՍ.
ՀՅՈՒՍՆ V,IV,III ԿԱՐԳԵՐԻ, ՏԱՆԻՔԱԳՈՐԾ V,III,II ԿԱՐԳԵՐԻ, ՄԵԿՈՒՍԱՑՆՈՂ III ԿԱՐԳԻ, ՈՐՄՆԱԴԻՐ II ԿԱՐԳԻ, ԲԵՏՈՆԱԳՈՐԾ III ԵՎ ԱՄՐԱՆԱԳՈՐԾ III ԿԱՐԳԵՐԻ, ԸՆԴԱՄԵՆԸ 10 ՀՈԳԻ:

բ) ՏԵԽՆԻԿԱՅԻ ՄԻՋՈՑՆԵՐ, ՆՎԱԶԱԳՈՒՅՆԸ՝ 1 ԻՆՔՆԱԹԱՓ ԲԵՌՆԱՏԱՐ ԱՎՏՈՄԵՔԵՆԱ, 1 ԱՎՏՈԿՌՈՒՆԿ , 1 ՁՈՂՈՂ ԱԳՐԵԳԱՏ, ԻՆՉՊԵՍ ՆԱԵՎ ԷԼԵԿՏՐԱԿԱՆ ԾԱԿՈՂ, ՀԱՏՈՂ, ԿՏՐՈՂ ՍԱՐՔԱՎՈՐՈՒՄՆԵՐ:

գ) ՖԻՆԱՆՍԱԿԱՆ ՄԻՋՈՑՆԵՐ, ՈՐԸ ԿԱՊԱՀՈՎԻ ՍԿԶԲՆԱԿԱՆ ՇՐՋԱՆՈՒՄ ԿԱՏԱՐԵԼ ՆԱԽԱՀԱՇՎՈՎ ՆԱԽԱ ՏԵՍՎԱԾ ԱՇԽԱՏԱՆՔՆԵՐԻ 20 %-Ը:

ԳԾԱԳՐԵՐԻ ԱՆՎԱՆԱՑԱՆԿ

Հ/Հ	Ա Ն Վ Ա Ն Ո Ւ Մ Ը	ԷՋ
	ՃԱՐՏԱՐԱՊԵՏԱՇԻՆԱՐԱՐԱԿԱՆ ՄԱՍ	
1	ԳԼԽԱԹԵՐԹ	ՃՇ-01
2	ԾՊԵՂՆԵՐԻ ԴԱՍԱՎՈՐՄԱՆ ՍԽԵՄԱ /ՉԱՓԱԳՐՈՒԹՅՈՒՆ/	ՃՇ-02
3	ԿՏՐՎԱԾՔ 1-1 /ՉԱՓԱԳՐՈՒԹՅՈՒՆ/	ՃՇ-03
4	ԾՊԵՂՆԵՐԻ ԴԱՍԱՎՈՐՄԱՆ ՍԽԵՄԱ	ՃՇ-04
5	ՏԱՆԻՔԻ ՀԱՏԱԿԱԳԻԾ	ՃՇ-05
6	ԿՏՐՎԱԾՔ 1-1	ՃՇ-06
7	ԿՏՐՎԱԾՔ 2-2, 3-3	ՃՇ-07
8	ՀԱՆԳՈՒՅՑՆԵՐ-1,2,3,4,5,6: ՕԴԱՓՈԽՈՒԹՅԱՆ ՊԱՏՈՒՀԱՆ	ՃՇ-08
9	ՏԱՆԻՔԻ ՓԱՅՏՅԱ ԿՈՆՍՏՐՈՒԿՑԻԱՆԵՐԻ ՄԱՍՆԱԳԻՐ	ՃՇ-09
10	ՊԱՏ-1: ՄԱՍՆԱԳԻՐ	ՃՇ-10

ՏՆՕՐԵՆ	Ա.ԲԱԲԱՅԱՆ		ՄԱԼԱԹԻԱ-ՍԵԲԱՍՏԻԱ ՎԱՐՉԱԿԱՆ ՇՐՋԱՆ, ԱՆԴՐԱՆԻԿԻ 10 ԲԱԶՄԱԲՆԱԿԱՐԱՆ ՇԵՆՔԻ ՏԱՆԻՔԻ ՀԻՄՆԱՆՈՐՈԳՄԱՆ ՆԱԽԱԳԻԾ			
ԿԱՏԱՐԵՑ	Հ.ԽԱՉԱՏՐՅԱՆ					
			ՃԱՐՏԱՐԱՊԵՏԱՇԻՆԱՐԱՐԱԿԱՆ ՄԱՍ	ՓՈՒԼ	ԹԵՐԹ	ԹԵՐԹԵՐ
				ԱՆ	ՃՇ-01	10
			ԳԼԽԱԹԵՐԹ	«ԲԱԲԱՅԱՆ-ԼԱՏ ՆԱԽԱԳԻԾ» ՍՊԸ		

ԾՊԵՂՆԵՐԻ ԴԱՍԱՎՈՐՄԱՆ ՍԽԵՄԱ, Մ 1:100
/ՉԱՓԱԳՐՈՒԹՅՈՒՆ/

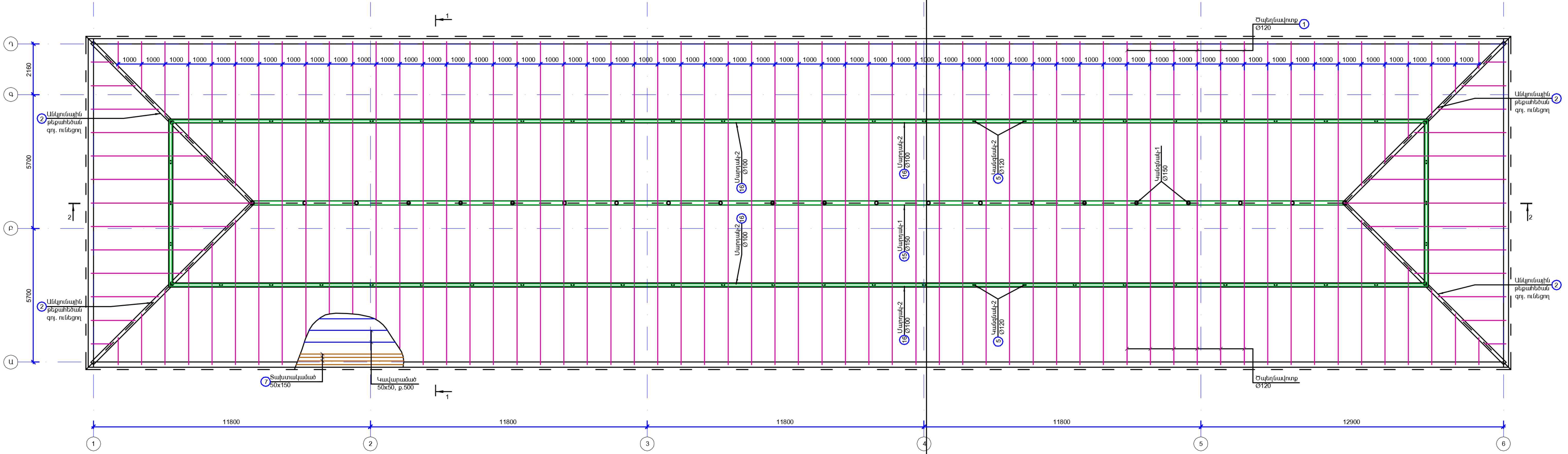

ՏՆՕՐԵՆ	Ա.ԲԱԲԱՅԱՆ		ՄԱԼԱԹԻԱ-ՍԵԲԱՍՏԻԱ ՎԱՐՉԱԿԱՆ ՇՐՋԱՆ, ԱՆԴՐԱՆԻԿԻ 10 ԲԱԶՄԱԲՆԱԿԱՐԱՆ ՇԵՆՔԻ ՏԱՆԻՔԻ ՀԻՄՆՈՐՈԳՄԱՆ ՆԱԽԱԳԻԾ			
ԿԱՏԱՐԵՑ	Հ.ԽԱՉԱՏՐՅԱՆ					
			ՃԱՐՏԱՐԱՊԵՏԱՇԻՆԱՐԱՐԱԿԱՆ ՄԱՍ	ՓՈՒԼ	ԹԵՐԹ	ԹԵՐԹԵՐ
				ԱՆ	ՃՇ-02	10
			ԾՊԵՂՆԵՐԻ ԴԱՍԱՎՈՐՄԱՆ ՍԽԵՄԱ			«ԲԱԲԱՅԱՆ

ԿՏՐՎԱԾՔ 1 - 1
/ՉԱՓԱԳՐՈՒԹՅՈՒՆ/

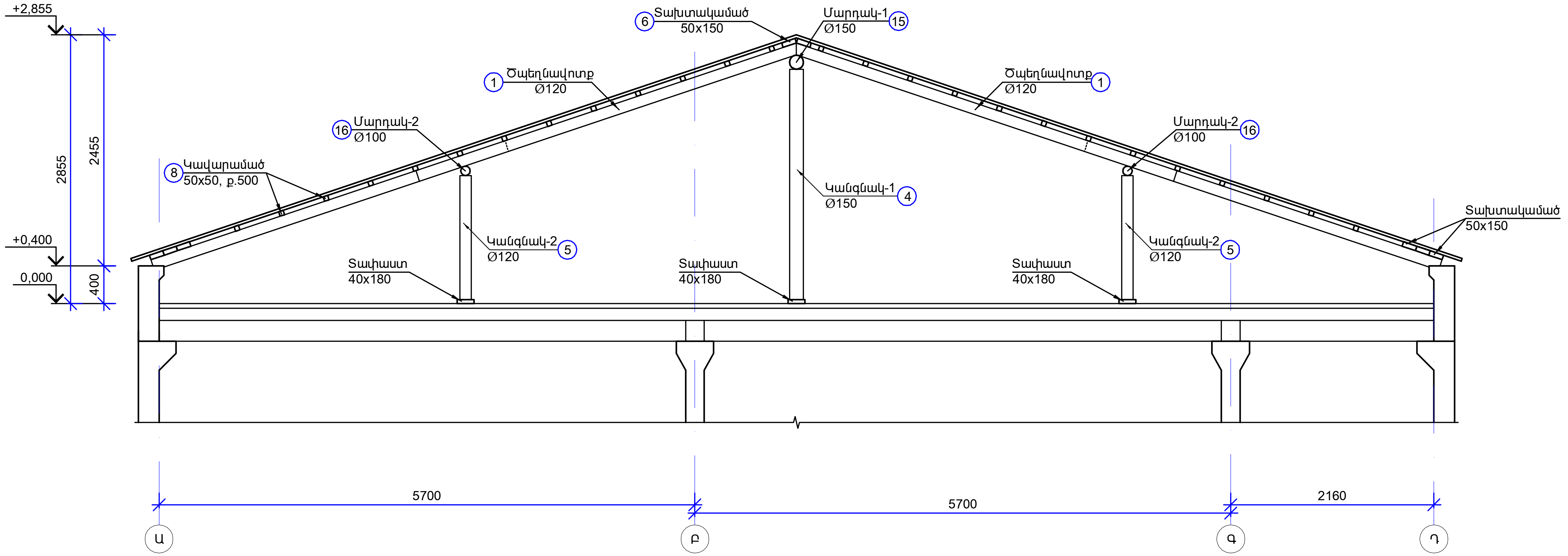

ՏՆՕՐԵՆ	Ա.ԲԱԲԱՅԱՆ		ՄԱԼԱԹԻԱ-ՍԵԲԱՍՏԻԱ ՎԱՐՉԱԿԱՆ ՇՐՋԱՆ, ԱՆԴՐԱՆԻԿԻ 10 ԲԱԶՄԱԲՆԱԿԱՐԱՆ ՇԵՆՔԻ ՏԱՆԻՔԻ ՀԻՄՆՈՐՈԳՄԱՆ ՆԱԽԱԳԻԾ		
ԿԱՏԱՐԵՑ	Հ.ԽԱՉԱՏՐՅԱՆ				
			ՃԱՐՏԱՐԱՊԵՏԱՇԻՆԱՐԱՐԱԿԱՆ ՄԱՍ	ՓՈՒԼ	ԹԵՐԹ	ԹԵՐԹԵՐ
				ԱՆ	ՃՇ-03	10
			ԿՏՐՎԱԾՔ 1-1 /ՉԱՓԱԳՐՈՒԹՅՈՒՆ/		«ԲԱԲԱՅԱՆ-Լ ՆԱԽԱԳԻԾ

ԾՊԵՂՆԵՐԻ ԴԱՍԱՎՈՐՄԱՆ ՍԽԵՄԱ, Մ 1:100

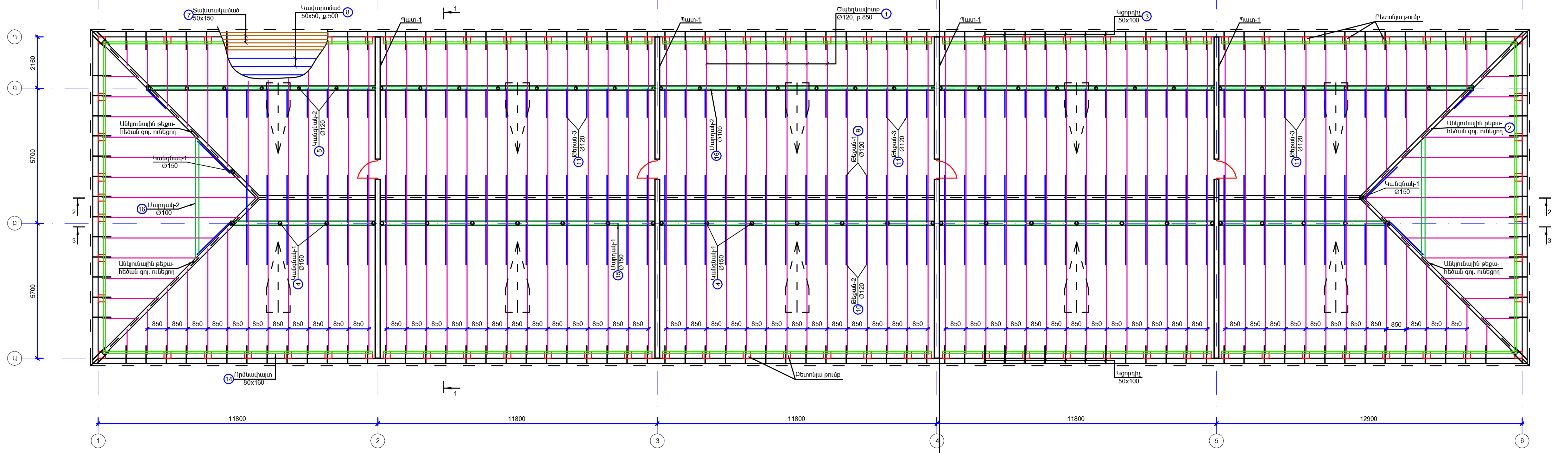

ՏՆՕՐԵՆ	Ա.ԲԱԲԱՅԱՆ		ՄԱԼԱԹԻԱ-ՍԵԲԱՍՏԻԱ ՎԱՐՉԱԿԱՆ ՇՐՋԱՆ, ԱՆԴՐԱՆԻԿԻ 10 ԲԱԶՄԱԲՆԱԿԱՐԱՆ ՇԵՆՔԻ ՏԱՆԻՔԻ ՀԻՄՆԱՆՈՐՈԳՄԱՆ ՆԱԽԱԳԻԾ		
ԿԱՏԱՐԵՑ	Հ.ԽԱՉԱՏՐՅԱՆ				
		ՃԱՐՏԱՐԱՊԵՏԱՇԻՆԱՐԱՐԱԿԱՆ ՄԱՍ	ՓՈՒԼ	ԹԵՐԹ	ԹԵՐԹԵՐ
			ԱՆ	ՃՇ-04	10

ՏԱՆԻՔԻ ՀԱՏԱԿԱԳԻԾ, Մ 1:100

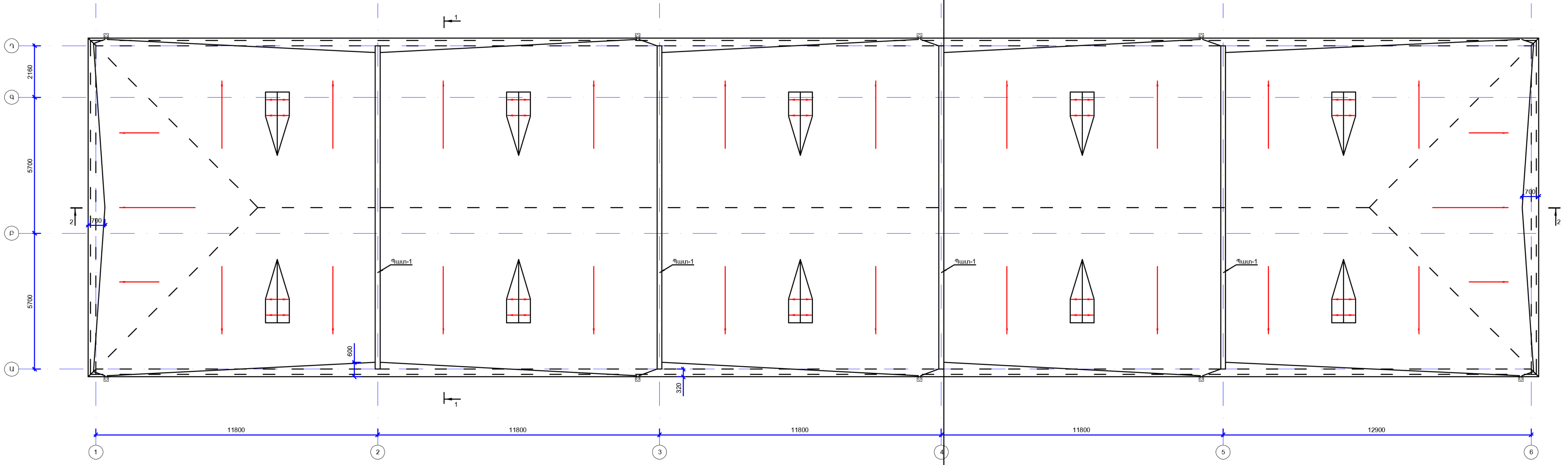

ՏՆՕՐԵՆ	Ա.ԲԱԲԱՅԱՆ		ՄԱԼԱԹԻԱ-ՍԵԲԱՍՏԻԱ ՎԱՐՉԱԿԱՆ ՇՐՋԱՆ, ԱՆԴՐԱՆԻԿԻ 10 ԲԱԶՄԱԲՆԱԿԱՐԱՆ ՇԵՆՔԻ ՏԱՆԻՔԻ ՀԻՄՆԱՆՈՐՈԳՄԱՆ ՆԱԽԱԳԻԾ		
ԿԱՏԱՐԵՑ	Հ.ԽԱՉԱՏՐՅԱՆ				
			ՃԱՐՏԱՐԱՊԵՏԱՇԻՆԱՐԱՐԱԿԱՆ ՄԱՍ	ՓՈՒԼ	ԹԵՐԹ	ԹԵՐԹԵՐ
				ԱՆ	ՃՇ-05	10
			[illegible]		«ԲԱԲԱՅԱ

ԿՏՐՎԱԾՔ 1 - 1

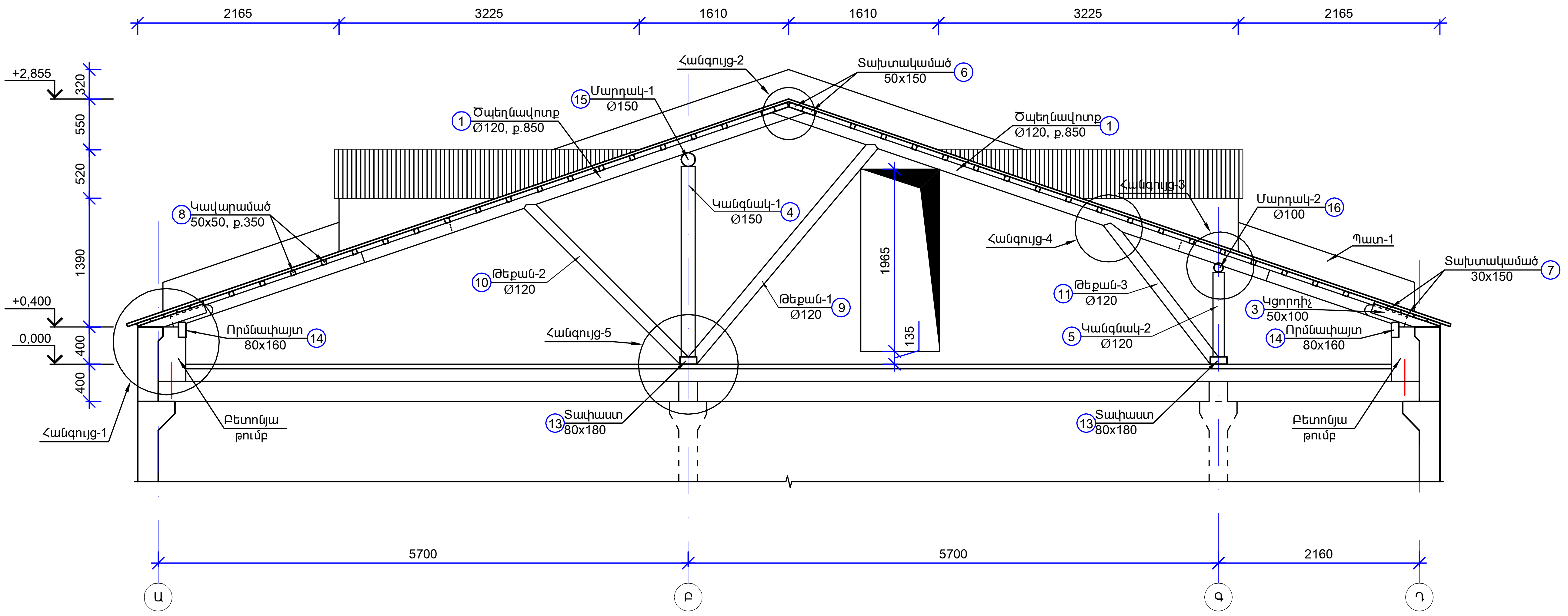

ՏՆՕՐԵՆ	Ա.ԲԱԲԱՅԱՆ		ՄԱԼԱԹԻԱ-ՍԵԲԱՍՏԻԱ ՎԱՐՉԱԿԱՆ ՇՐՋԱՆ, ԱՆԴՐԱՆԻԿԻ 10 ԲԱԶՄԱԲՆԱԿԱՐԱՆ ՇԵՆՔԻ ՏԱՆԻՔԻ ՀԻՄՆՈՐՈԳՄԱՆ ՆԱԽԱԳԻԾ			
ԿԱՏԱՐԵՑ	Հ.ԽԱՉԱՏՐՅԱՆ					
			ՃԱՐՏԱՐԱՊԵՏԱՇԻՆԱՐԱՐԱԿԱՆ ՄԱՍ	ՓՈՒԼ	ԹԵՐԹ	ԹԵՐԹԵՐ
				ԱՆ	ՃՇ-06	10
			ԿՏՐՎԱԾՔ 1-1		«ԲԱԲԱՅԱՆ-Լ ՆԱԽԱԳԻԾ	

ԿՏՐՎԱԾՔ 2 - 2

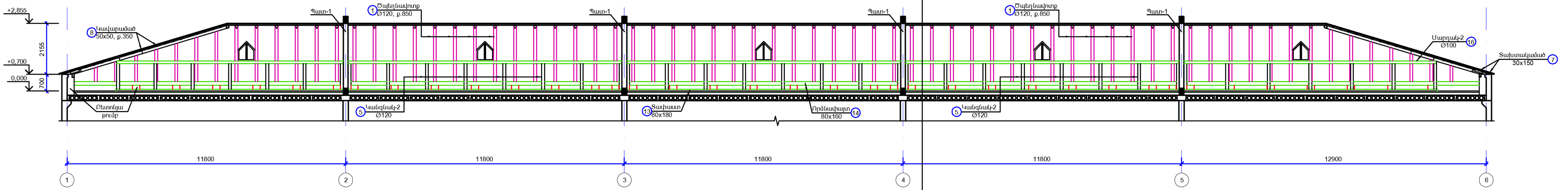

ԿՏՐՎԱԾՔ 3 - 3

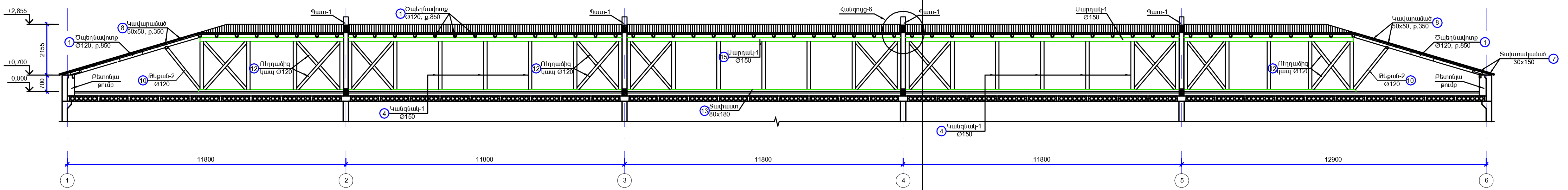

ՏՆՕՐԵՆ	Ա.ԲԱԲԱՅԱՆ		ՄԱԼԱԹԻԱ-ՍԵԲԱՍՏԻԱ ՎԱՐՉԱԿԱՆ ՇՐՋԱՆ, ԱՆԴՐԱՆԻԿԻ 10 ԲԱԶՄԱԲՆԱԿԱՐԱՆ ՇԵՆՔԻ ՏԱՆԻՔԻ ՀԻՄՆՈՐՈԳՄԱՆ ՆԱԽԱԳԻԾ			
ԿԱՏԱՐԵՑ	Հ.ԽԱՉԱՏՐՅԱՆ					
			ՃԱՐՏԱՐԱՊԵՏԱՇԻՆԱՐԱՐԱԿԱՆ ՄԱՍ	ՓՈՒԼ	ԹԵՐԹ	ԹԵՐԹԵՐ
				ԱՆ	ՃՇ-07	10
						«ԲԱԲԱՅԱՆ

ՀԱՆԳՈՒՅՑ 1

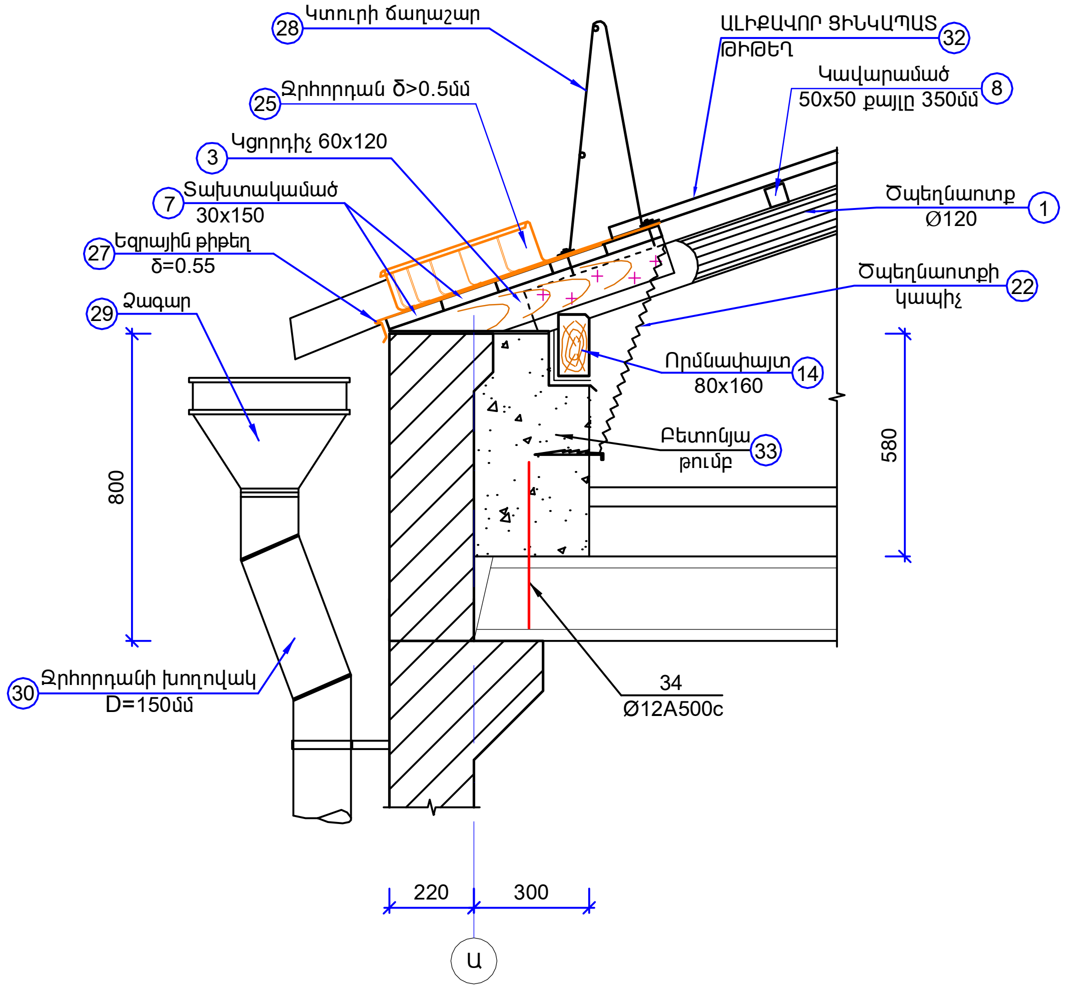

ՀԱՆԳՈՒՅՑ 2

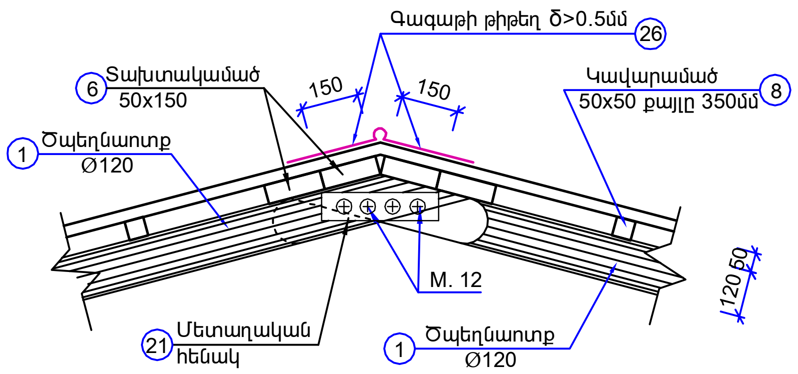

ՀԱՆԳՈՒՅՑ 4

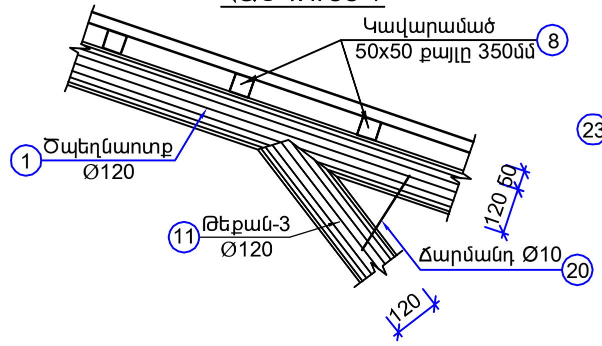

ՀԱՆԳՈՒՅՑ 3

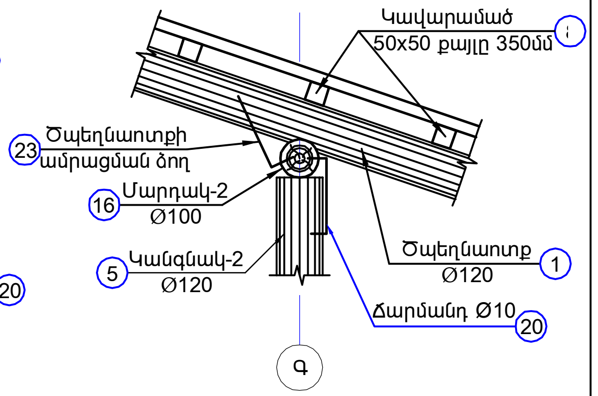

ՀԱՆԳՈՒՅՑ 5

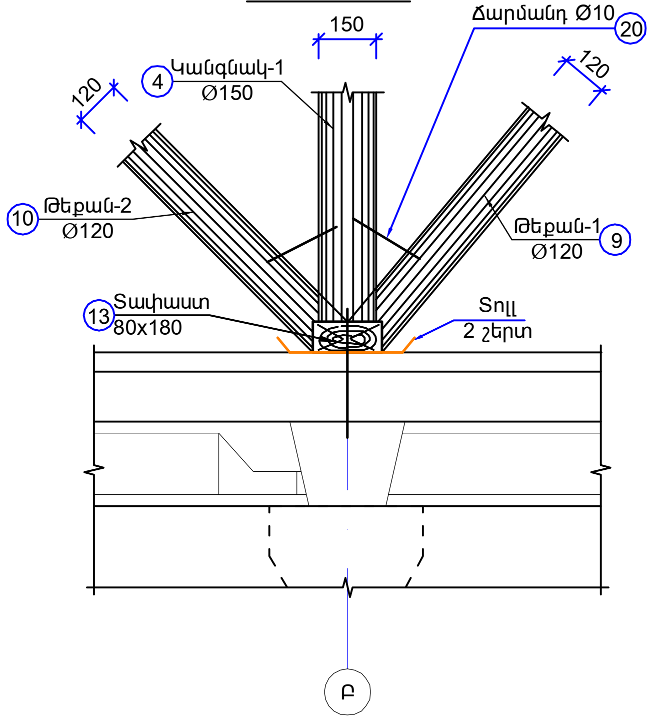

ՀԱՆԳՈՒՅՑ 6

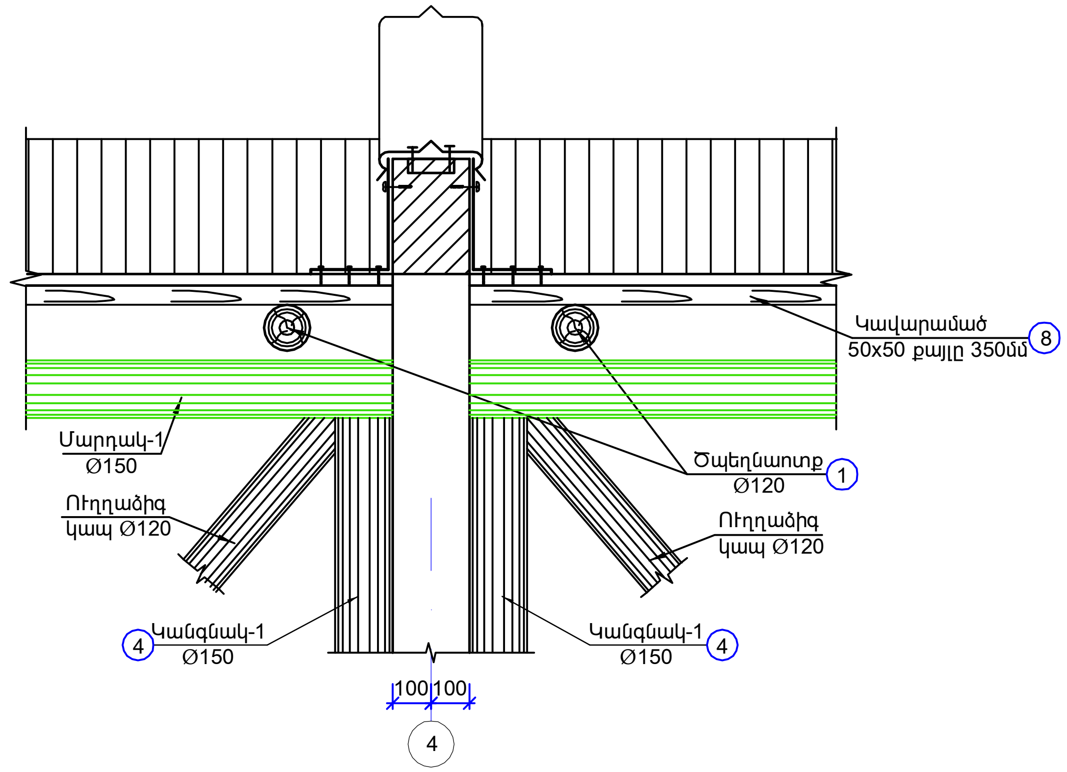

ՁԵՂՆԱԼՈՒՍԱՄՈՒՏԻ ՀԱՏԱԿԱԳԻԾ Մ1:50

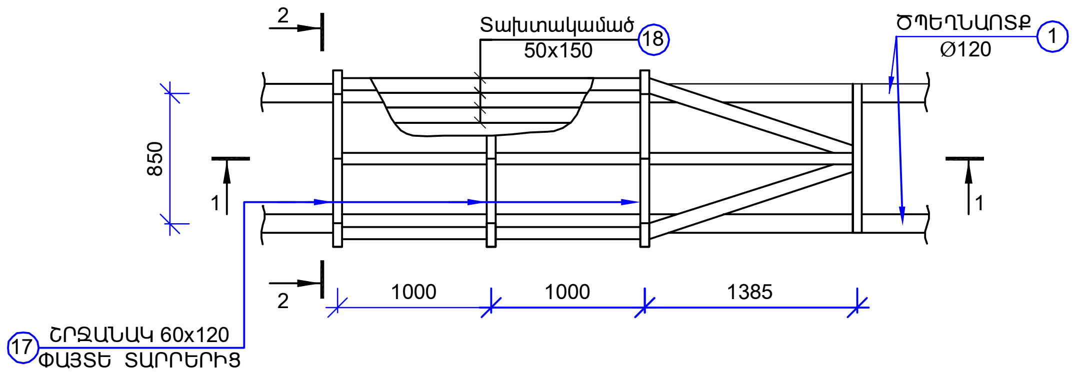

ՏԵՍՔ 1 - 1

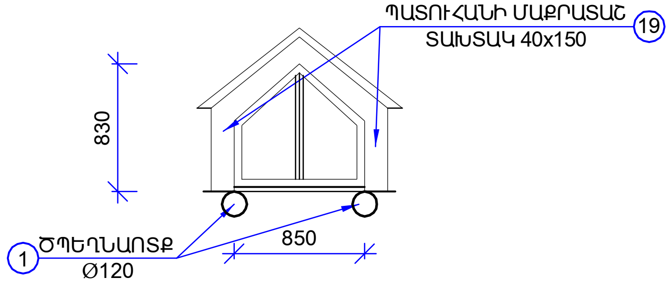

ԿՏՐՎԱԾՔ 2 - 2

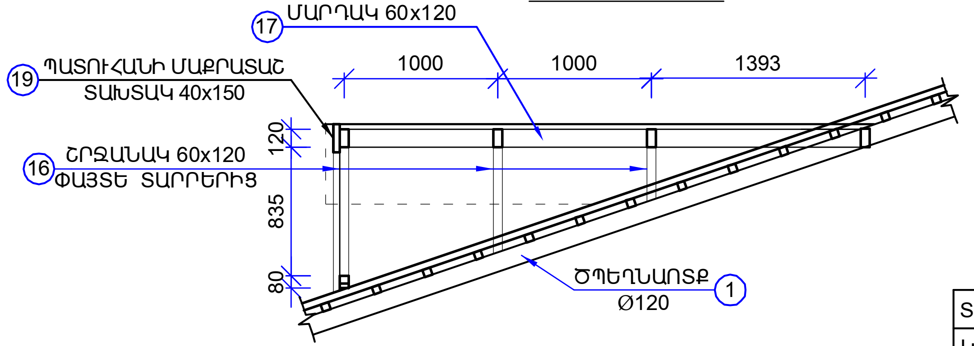

ՏՆՕՐԵՆ	Ա.ԲԱԲԱՅԱՆ		ՄԱԼԱԹԻԱ-ՍԵԲԱՍՏԻԱ ՎԱՐՉԱԿԱՆ ՇՐՋԱՆ, ԱՆԴՐԱՆԻԿԻ 10 ԲԱԶՄԱԲՆԱԿԱՐԱՆ ՇԵՆՔԻ ՏԱՆԻՔԻ ՀԻՄՆԱՆՈՐՈԳՄԱՆ ՆԱԽԱԳԻԾ			
ԿԱՏԱՐԵՑ	Հ.ԽԱՉԱՏՐՅԱՆ					
			ՃԱՐՏԱՐԱՊԵՏԱՇԻՆԱՐԱՐԱԿԱՆ ՄԱՍ	ՓՈՒԼ	ԹԵՐԹ	ԹԵՐԹԵՐ
				ԱՆ	ՃՇ-08	10
			ՀԱՆԳՈՒՅՑՆԵՐ-1,2,3,4,5,6: ՕԴԱՓՈԽՈՒԹՅԱՆ ՊԱՏՈՒՀԱՆ		«ԲԱԲԱՅԱՆ-Լ ՆԱԽԱԳԻԾ	

ՏԱՆԻՔԻ ՓԱՅՏՅԱ ԿՈՆՍՏՐՈՒԿՑԻԱՆԵՐԻ ՄԱՍՆԱԳԻՐ

ՉՈՂ N	ԿՈՆՍՏՐՈՒԿՑԻԱՅԻ ԱՆՎԱՆՈՒՄԸ	ՆՇԱՆԱԿՈՒՄ	ՔԱՆ. ՅԱՏ	ԵՐԿԱՐՈՒԹՅՈՒՆ ԿԱՄ ՄԱԿԵՐԵՍ ՄՄ-ով	ԾԱՆՈԹՈՒԹ-ՅՈՒՆ
	ՓԱՅՏՅԱ ԿՈՆՍՏՐՈՒԿՑԻԱՆԵՐ				
1	ԾՊԵՂՆԱՈՏՔ - ԳՈՅՈՒԹՅՈՒՆ ՈՒՆԵՑՈՂ	Ø120	-	971.10 գծ.մ	9.71մ^3
	- ՓՈԽԱՐԻՆՎՈՂ	Ø120	-	291.33 գծ.մ	2.91մ^3
	- ԱՎԵԼԱՑՎՈՂ	Ø120	-	130.0 գծ.մ	1.30մ^3
2	ԱՆԿՅՈՒՆԱՅԻՆ ԹԵՔԱՅԵԾԱՆ ԳՈՅՈՒԹՅՈՒՆ ՈՒՆԵՑՈՂ	Ø120		38.7 գծ.մ	0.4մ^3
3	ԿՑՈՐԴԻՉ -ՆՈՐ ՏԵՂԱԴՐՎՈՂ	50x100	176	750	0.7մ^3
4	ԿԱՆԳՆԱԿ 1 -ԳՈՅՈՒԹՅՈՒՆ ՈՒՆԵՑՈՂ	Ø150	-	53.9 գծ.մ	0.95մ^3
	-ՓՈԽԱՐԻՆՎՈՂ	Ø150	-	16.2 գծ.մ	0.3մ^3
	-ԱՎԵԼԱՑՎՈՂ	Ø150	8	2050	0.3մ^3
5	ԿԱՆԳՆԱԿ 2 -ԳՈՅՈՒԹՅՈՒՆ ՈՒՆԵՑՈՂ	Ø120	-	76.56 գծ.մ	0.9մ^3
	-ԱՊԱՄՈՆՏԱԺՎՈՂ	Ø120	-	42.36 գծ.մ	0.5մ^3
6	ՏԱԽՏԱԿԱՄԱԾ-ԳՈՅՈՒԹՅՈՒՆ ՈՒՆԵՑՈՂ	50x150	-	175.0 գծ.մ	1.3մ^3
	-ԱՎԵԼԱՑՎՈՂ	50x150	-	175.0 գծ.մ	1.3մ^3
7	ՏԱԽՏԱԿԱՄԱԾ-ԳՈՅՈՒԹՅՈՒՆ ՈՒՆԵՑՈՂ	30x150	-	443.6 գծ.մ	2.0մ^3
	-ԱՎԵԼԱՑՎՈՂ	30x150	-	300 գծ.մ	1.35մ^3
8	ԿԱՎԱՐԱՄԱԾ -ԳՈՅՈՒԹՅՈՒՆ ՈՒՆԵՑՈՂ	50x50	-	1433.8 գծ.մ	3.60մ^3
	-ԱՎԵԼԱՑՎՈՂ	50x50	-	595.0 գծ.մ	1.50մ^3
	-ՓՈԽԱՐԻՆՎՈՂ	50x50	-	430.0 գծ.մ	1.1մ^3
9	ԹԵՔԱՆ 1 -ԱՎԵԼԱՑՎՈՂ	Ø120	56	3050	2.0մ^3
10	ԹԵՔԱՆ 2 -ԱՎԵԼԱՑՎՈՂ	Ø120	62	2370	1.70մ^3
11	ԹԵՔԱՆ 3 -ԱՎԵԼԱՑՎՈՂ	Ø120	62	1900	1.33մ^3
12	ՈՒՂՂԱՁԻԳ ԿԱՊ -ԱՎԵԼԱՑՎՈՂ	Ø120	-	53.0 գծ.մ	0.60մ^3
13	ՏԱՊԱՍՏ -ԱՎԵԼԱՑՎՈՂ	80x180	-	105.0 գծ.մ	1.50մ^3
14	ՈՐՄՆԱՓԱ ՅՏ -ԱՎԵԼԱՑՎՈՂ	80x160	-	145.0 գծ.մ	1.86մ^3
15	ՄԱՐԴԱԿ 1 -ԳՈՅՈՒԹՅՈՒՆ ՈՒՆԵՑՈՂ	Ø150	-	46.5 գծ.մ	0.82մ^3
	-ՓՈԽԱՐԻՆՎՈՂ	Ø150	-	14.0 գծ.մ	0.30մ^3
16	ՄԱՐԴԱԿ 2 -ԳՈՅՈՒԹՅՈՒՆ ՈՒՆԵՑՈՂ	Ø100	-	121.4 գծ.մ	0.95մ^3
	-ԱՎԵԼԱՑՎՈՂ	Ø100	-	19.7 գծ.մ	0.16մ^3
	-ԱՊԱՄՈՆՏԱԺՎՈՂ	Ø100	-	75.6 գծ.մ	0.60մ^3

ՏԱՆԻՔԻ ՓԱՅՏՅԱ ԿՈՆՍՏՐՈՒԿՑԻԱՆԵՐԻ ՄԱՍՆԱԳԻՐ

ՉՈՂ N	ԿՈՆՍՏՐՈՒԿՑԻԱՅԻ ԱՆՎԱՆՈՒՄԸ	ՆՇԱՆԱԿՈՒՄ	ՔԱՆ. ՅԱՏ	ԵՐԿԱՐՈՒԹՅՈՒՆ ԿԱՄ ՄԱԿԵՐԵՍ ՄՄ-ով	ԾԱՆՈԹՈՒԹ-ՅՈՒՆ
	ՕԴԱՓՈԽՈՒԹՅԱՆ ՊԱՏՈՒՅԱՆ (10 ՅԱՏ)				
17	ՕԴԱՓՈԽՈՒԹՅԱՆ ՊԱՏՈՒՅԱՆԻ ՏԱՐՐԵՐ	60x120	-	18.3 գծ.մ	0.13մ^3
18	ՏԱԽՏԱԿԱՄԱԾ	50x150	-	20.0 գծ.մ	0.15մ^3
19	ՊԱՏՈՒՅԱՆԻ ՄԱՔՐԱՏԱՇ ՏԱԽՏԱԿ	40x150	1	2600	0.02մ^3
	ՏԱՆԻՔԻ ԱՌԱՆՁԻՆ ԷԼԵՄԵՆՏՆԵՐ				
20	ՃԱՐՄԱՆԴ	100 300 100 Ø10AI	400	500	124.0կգ
21	ՄԵՏԱՂԱԿԱՆ ՅԵՆԱԿ	4x70	56	300	37.0կգ
22	ԾՊԵՂՆԱՈՏՔԻ ԿԱՊԻՉ	Ø8AI	168	1000	67.2կգ
23	ԾՊԵՂՆԱՈՏՔԻ ԱՄՐԱՑՄԱՆ ՁՈՂ	400 150 Ø10AI	180	500	55.8կգ
24	ՈՐՄՆԱՓԱՅՏԻ ԿԱՊԻՉ	Ø10AI	88	500	27.3կգ
	ՏԱՆԻՔԻ ԾԱԾԿՈՒՅԹԻ ԷԼԵՄԵՆՏՆԵՐ				
25	ՋՐՅՈՐԴԱՆ ՅՈՐԻԶՈՆԱԿԱՆ	Δ=0.55	b=700	149900	105.0մ^2
26	ԳԱԳԱԹԻ ԷԼԵՄԵՆՏ		b=500	86500	
27	ԵԶՐԱՅԻՆ ԹԻԹԵՂ	Δ=0.55	b=800	149900	120.0մ^2
28	ԿՏՈՒՐԻ ՃԱՂԱՇԱՐ	Ø20 AI,H=600		384000	945.0կգ
29	ՁԱԳԱՐ		10		
30	ՋՐԱՅԵՌԱՑՄԱՆ ԽՈՂՈՎԱԿ	Ø150		170000	
31	ՄԵՏԱՂԱԿԱՆ ԱՍՏԻՃԱՆ	ԷԼԵՄԵՆՏ ԳԼՈՑՎԱԾՔԻՑ	2	-	80կգ
32	ՏԱՆԻՔԻ ԾԱԾԿՈՒՅԹ	ԱԼԻՔԱՎՈՐ ՑԻՆԿԱՊԱՏ ԹԻԹԵՂ	-	-	913.0մ^2
33	ԲԵՏՈՆՅԱ ԹՈՒՄԲ	B15	90		7.2 մ^3
34	ԱՄՐԱՆ	Ø12AI	180	400	221.4կգ
35	ՇԼԱՔ				81.5մ^3
36	ՊԱՏԻ ԾԱԾԿՈՒՅԹ		b=500	58000	

ԾԱՆՈԹՈՒԹՅՈՒՆ

1.ՍՈՒՅՆ ԹԵՐԹԸ ԴԻՏԵԼ ՃՇ-02,03,04,05,06,07,08 ԹԵՐԹԵՐԻ ՀԵՏ ՀԱՄԱՏԵՂ:
2.ՏԱՆԻՔԻ ԿՈՆՍՏՐՈՒԿՑԻԱՆԵՐԻ ՀԱՄԱՐ ՈՐՊԵՍ ՓԱՅՏԱՆՅՈՒԹ ԸՆՏՐԵԼ ՍՈՃՈՒ ՓԱՅՏԸ 12% ԽՈՆԱՎՈՒԹՅԱՄԲ:
3.ՓԱՅՏՅԱ ԲՈԼՈՐ ՏԵՍԱԿԻ ԿՈՆՍՏՐՈՒԿՑԻԱՆԵՐԸ ՊԱՏԵԼ ՀԱԿԱՆԵԽԻՉ ՆՅՈՒԹԵՐՈՎ՝ ԵՐԿՈՒ ՇԵՐՏ:

ՏՆՕՐԵՆ	Ա.ԲԱԲԱՅԱՆ	ՄԱԼԱԹԻԱ-ՍԵԲԱՍՏԻԱ ՎԱՐՉԱԿԱՆ ՇՐՋԱՆ, ԱՆԴՐԱՆԻԿԻ 10 ԲԱԶՄԱԲՆԱԿԱՐԱՆ ՇԵՆՔԻ ՏԱՆԻՔԻ ՀԻՄՆԱՆՈՐՈԳՄԱՆ ՆԱԽԱԳԻԾ
ԿԱՏԱՐԵՑ	Հ.ԽԱՉԱՏՐՅԱՆ	

	ՓՈՒԼ	ԹԵՐԹ	ԹԵՐԹԵՐ
ՃԱՐՏԱՐԱՊԵՏԱՇԻՆԱՐԱՐԱԿԱՆ ՄԱՍ	ԱՆ	ՃՇ-09	10

ՏԱՆԻՔԻ ՓԱՅՏՅԱ ԿՈՆՍՏՐՈՒԿՑԻԱՆԵՐԻ ՄԱՍՆԱԳԻՐ

«ԲԱԲԱՅԱՆ-Լ ՆԱԽԱԳԻԾ

ՊԱՏ-1, Մ1:50

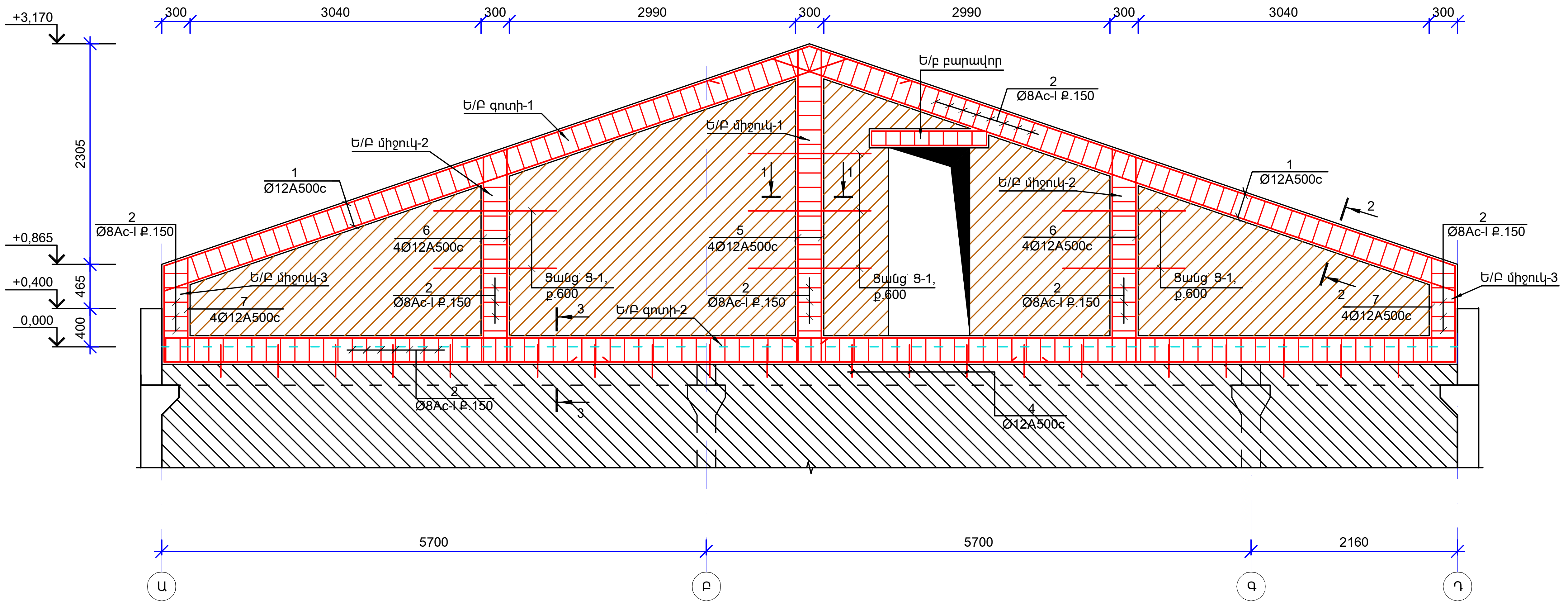

ՊՈՂՊԱՏԻ ՄԱՍՆԱԳԻՐ ՄԵԿ ԷԼԵՄԵՆՏԻ ՀԱՄԱՐ

ԴԻՐՔ N	ԱՆՎԱՆՈՒՄ	ՔԱՆ. Հատ	ՔԱՇԸ կգ	ԸՆԴԱՄ. կգ
1	2	3	4	5
	<u>ՊԱՏ-1 (4 ՀԱՏ)</u>			
	<u>Ե/Բ ԳՈՏԻ-1</u>			
1	Ø12 A-500c ∑L=67.6 գծ.մ	-	60.03	60.03
2*	Ø8 Ac-I L=950	92	0.38	34.96
	բետոն B20 V=0.9մ³			
	<u>Ե/Բ ԳՈՏԻ-2</u>			
3	Ø12 A-500c ∑L=56.6	1	50.26	50.26
4	Ø12 A-500c L=500	20	0.44	8.80
2*	Ø8 Ac-I L=950	87	0.38	33.06
	բետոն B20 V=0.9մ³			
	<u>Ե/Բ ՄԻՋՈՒԿ-1</u>			
5	Ø12 A-500c L=3250	4	2.89	11.56
2*	Ø8 Ac-I L=950	18	0.38	6.84
	բետոն B20 V=0.2մ³			

ՊՈՂՊԱՏԻ ՄԱՍՆԱԳԻՐ ՄԵԿ ԷԼԵՄԵՆՏԻ ՀԱՄԱՐ

ԴԻՐՔ N	ԱՆՎԱՆՈՒՄ	ՔԱՆ. Հատ	ՔԱՇԸ կգ	ԸՆԴԱՄ. կգ
1	2	3	4	5
	<u>Ե/Բ ՄԻՋՈՒԿ-2 (2 ՀԱՏ)</u>			
6	Ø12 A-500c L=2200	4	1.95	7.80
2*	Ø8 Ac-I L=950	11	0.38	4.18
	բետոն B20 V=0.1մ³			
	<u>Ե/Բ ՄԻՋՈՒԿ-3 (2 ՀԱՏ)</u>			
7	Ø12 A-500c L=1080	2	0.96	1.92
2*	Ø8 Ac-I L=950	5	0.38	1.90
	բետոն B20 V=0.05մ³			
	<u>Ցանց՝ 8-1 (10 հատ)</u>			
8	Ø6 Ac-I 865	2	0.19	0.38
9	Ø6 Ac-I 200	4	0.04	0.16
	<u>Ե/բ բարավոր (4 հատ)</u>			
10	Ø12 A-500c L=1200	4	1.07	4.28
11*	Ø8 Ac-I L=750	9	0.30	2.70
	բետոն B20 V=0.05մ³			
	Պեմզաբլոկ b=20սմ-70մ²			

1 - 1 Մ1:20

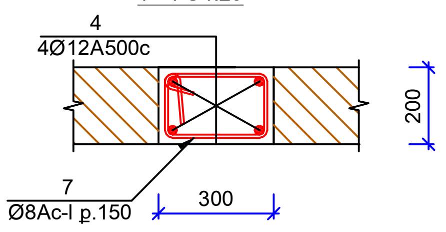

2 - 2 Մ1:20

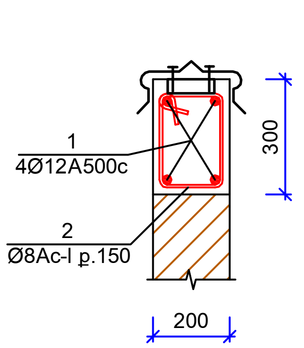

3 - 3 Մ1:20

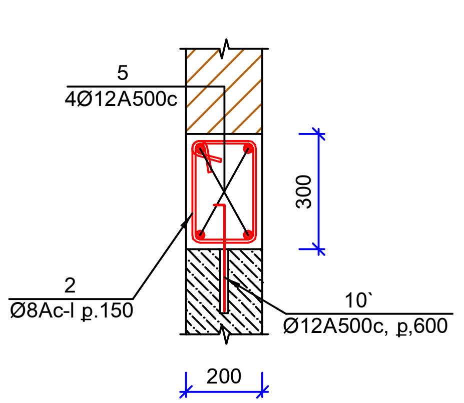

Ցանց՝ 8-1, Մ 1:20

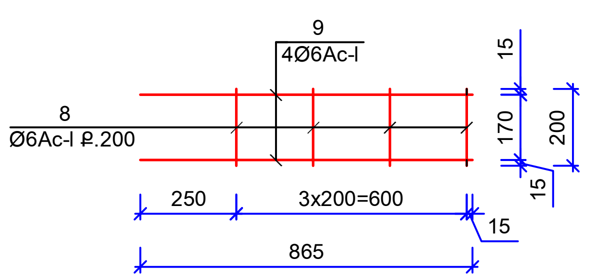

ՏՆՕՐԵՆ	Ա.ԲԱԲԱՅԱՆ		ՄԱԼԱԹԻԱ-ՍԵԲԱՍՏԻԱ ՎԱՐՉԱԿԱՆ ՇՐՋԱՆ, ԱՆԴՐԱՆԻԿԻ 10 ԲԱԶՄԱԲՆԱԿԱՐԱՆ ՇԵՆՔԻ ՏԱՆԻՔԻ ՀԻՄՆՈՐՈԳՄԱՆ ՆԱԽԱԳԻԾ		
ԿԱՏԱՐԵՑ	Հ.ԽԱՉԱՏՐՅԱՆ				
			ՃԱՐՏԱՐԱՊԵՏԱՇԻՆԱՐԱՐԱԿԱՆ ՄԱՍ	ՓՈՒԼ: ԱՆ	ԹԵՐԹ: ՃՇ-10 / ԹԵՐԹԵՐ: 10
			ՊԱՏ-1: ՄԱՍՆԱԳԻՐ		«ԲԱԲԱՅԱՆ-Լ ՆԱԽԱԳԻԾ